D5012 L/R

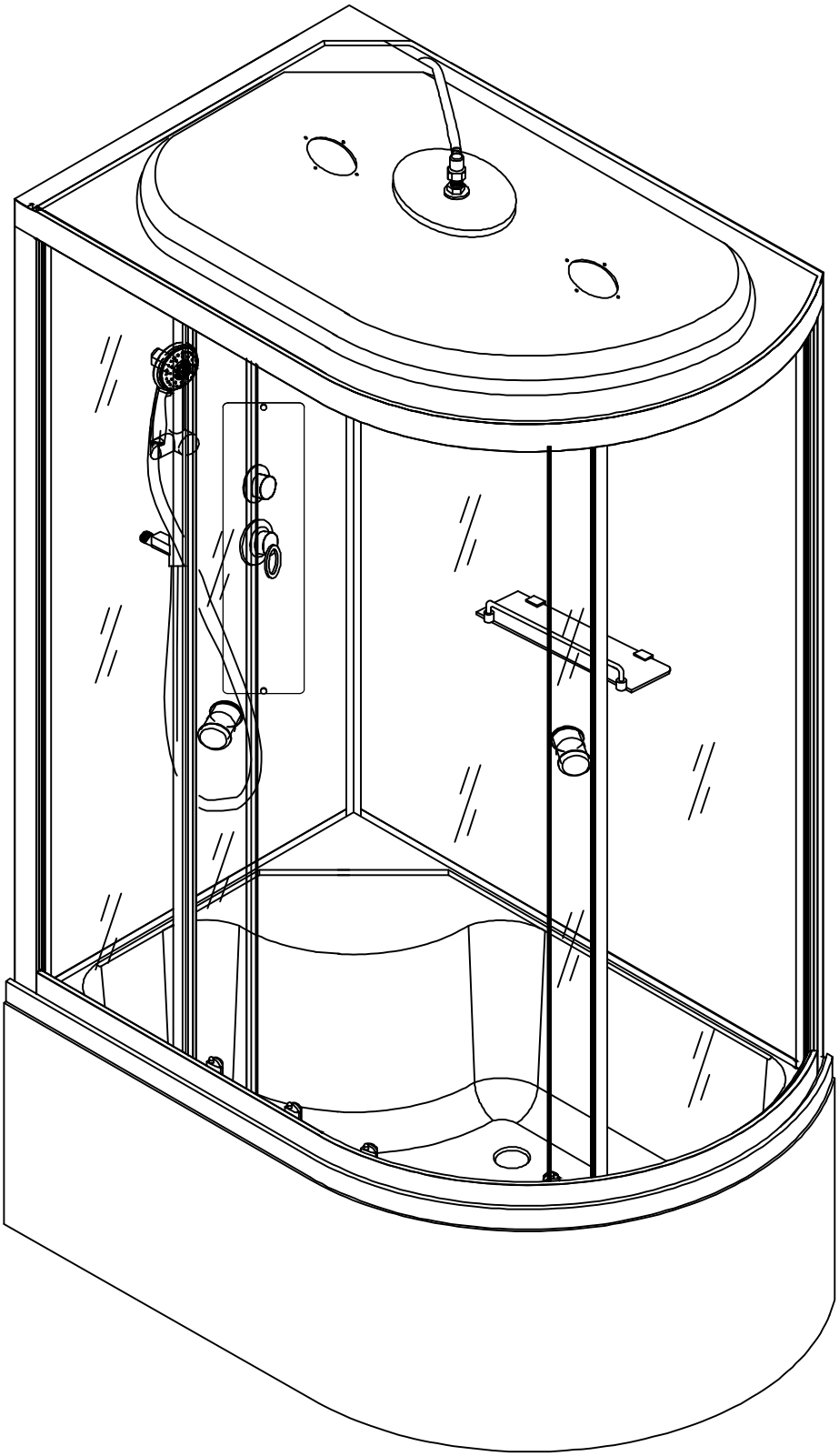

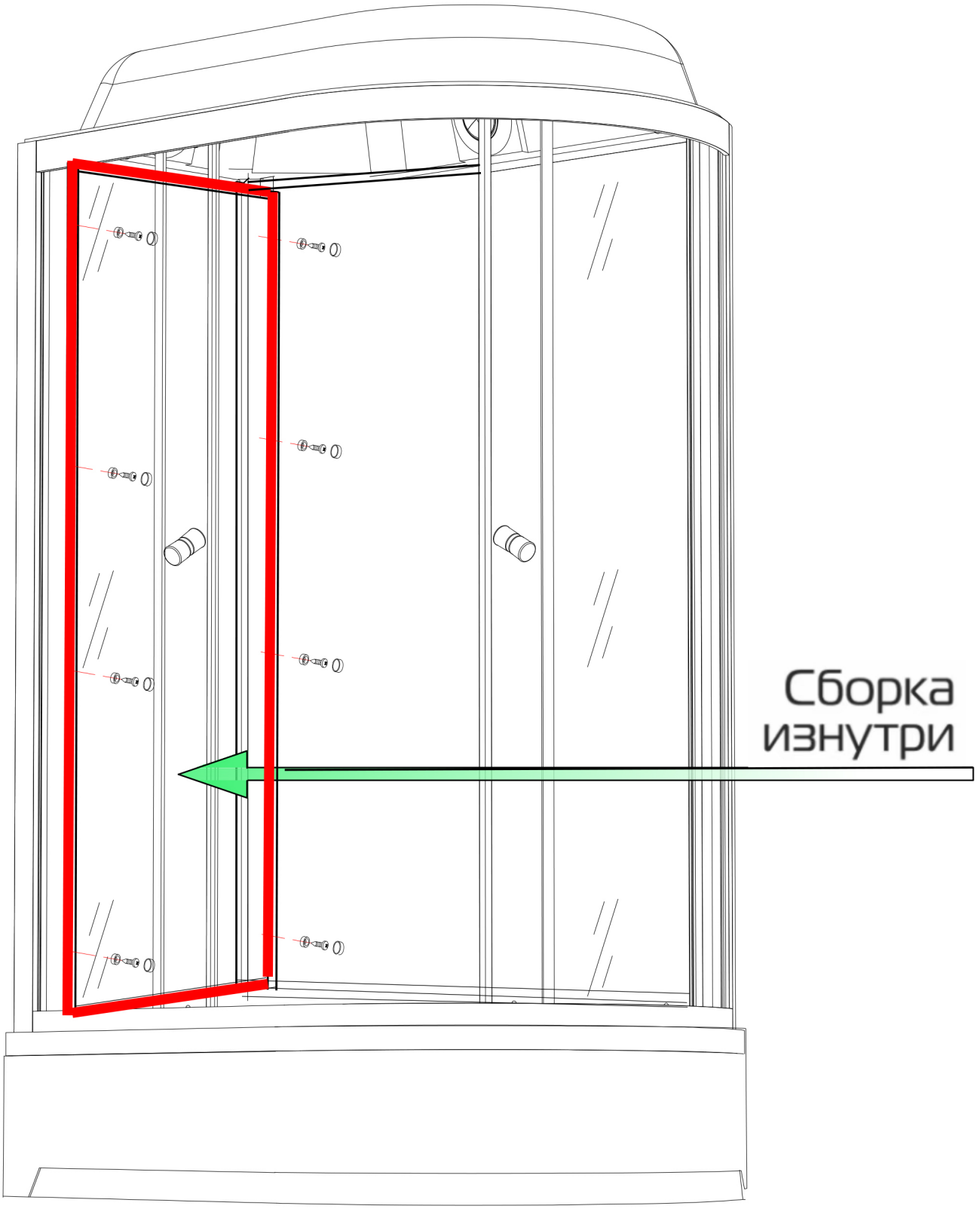
Сборка
изнутри

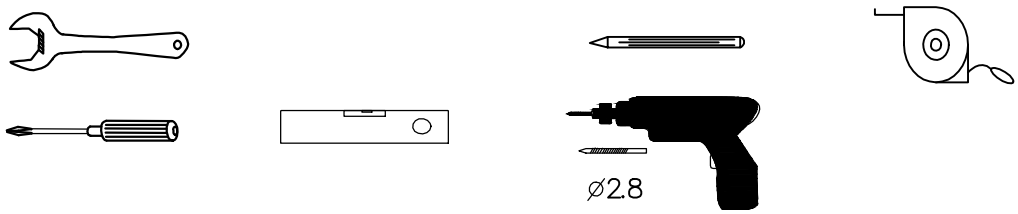

A1 X2	A2 X2	A3 X2	A4 X2	A5 ST4*10=4 X4
A6 X1	A7 X1	A8 X2	A9 X2	A10 X2
A11 X2	A12 X2	A13 X8	A14 X2	A15 X1
A16 X1	A17 X1	A18 X4	A19 X4	A20 X2
A21 X1	A22 =18	ST4X50=8 ST4X12=16 ST4X10=8 ST4X20=8 ST4X6 =8	A23 X1	A24 X7
A25 X2	A26 X4	M12=4 M12=30	L=460MM=6 L=160MM=1	ST4X35=14 ST4X16=18 ST4X25=6
X6				

ТЕХНИЧЕСКОЕ ЗАДАНИЕ

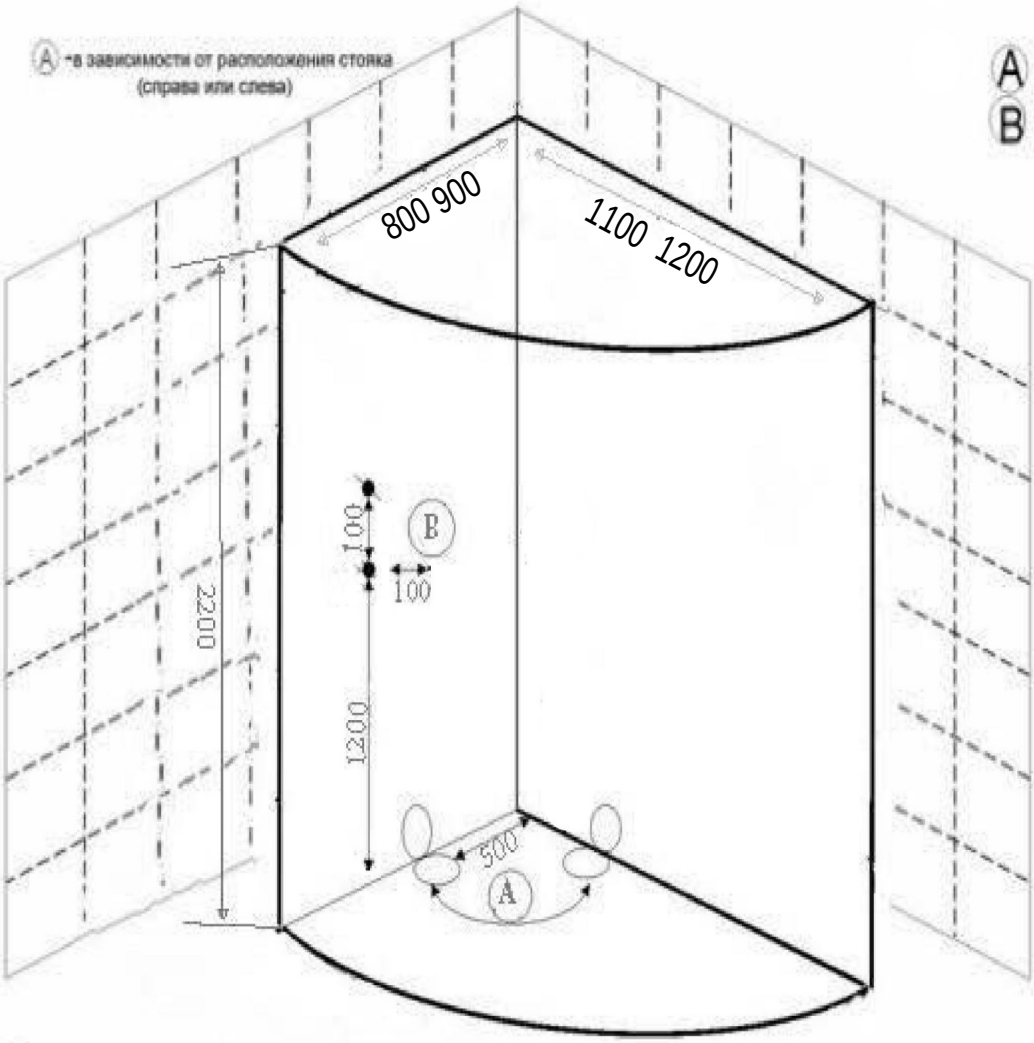

Ⓐ - вывод канализации

Ⓑ - вывод фитингов г/в и х/в

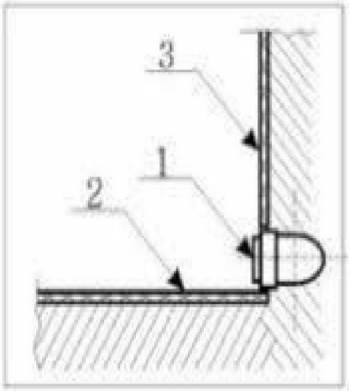

1. Вывод d 50
2. Пол плитка
3. Стена плитка

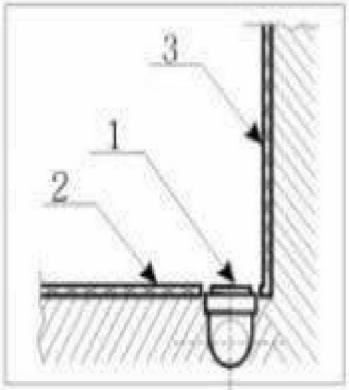

Ⓐ – ***Вывод канализации*** *устраивается в уровень с полом из стены или из пола под срез кафельной плитки.*

- ✔ Если высота канализации не позволяет вывести на данную высоту вывод, то изготавливается подиум, повторяющий форму кабины (бокса, ванны) с допуском по периметру приблизительно плюс 5 см. Высота подиума зависит от высоты вывода канализации.
- ✔ Подиум, также как и пол под ванной должен быть выложен плиткой.

РАСХОДНЫЕ МАТЕРИАЛЫ.

В КОМПЛЕКТ ПОСТАВКИ НЕ ВХОДЯТ, ПРЕДОСТАВЛЯЮТСЯ ПОКУПАТЕЛЕМ ИЛИ ОПЛАЧИВАЮТСЯ ИМ ПРИ УСТАНОВКЕ

силикон	манжет 40/50	манжет 40/25	тройник 135° 40/40/40	отвод ПВХ 40/90°	сифон латунь	Дополнит. материалы	кран APKOSÊ S	угольник SÊ SFF	труба d40 гофрир.

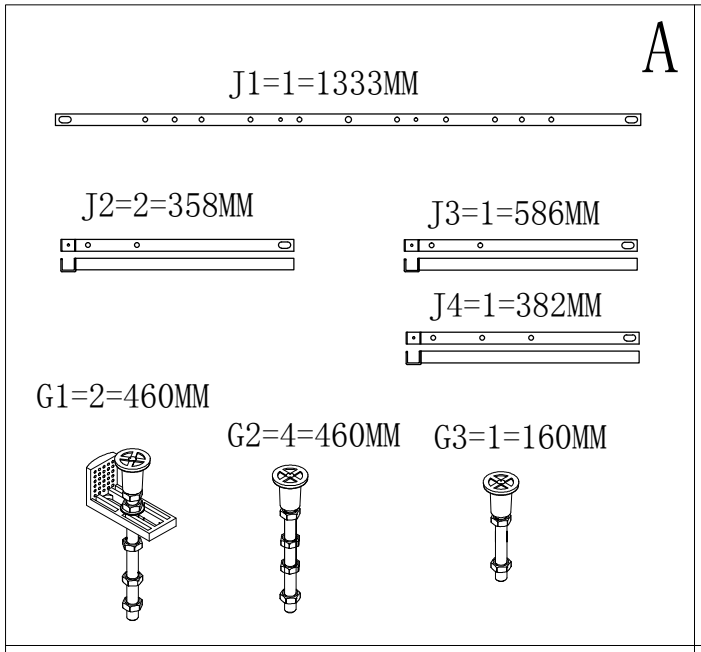
A
J1=1=1333MM
J2=2=358MM
J3=1=586MM
J4=1=382MM
G1=2=460MM
G2=4=460MM
G3=1=160MM

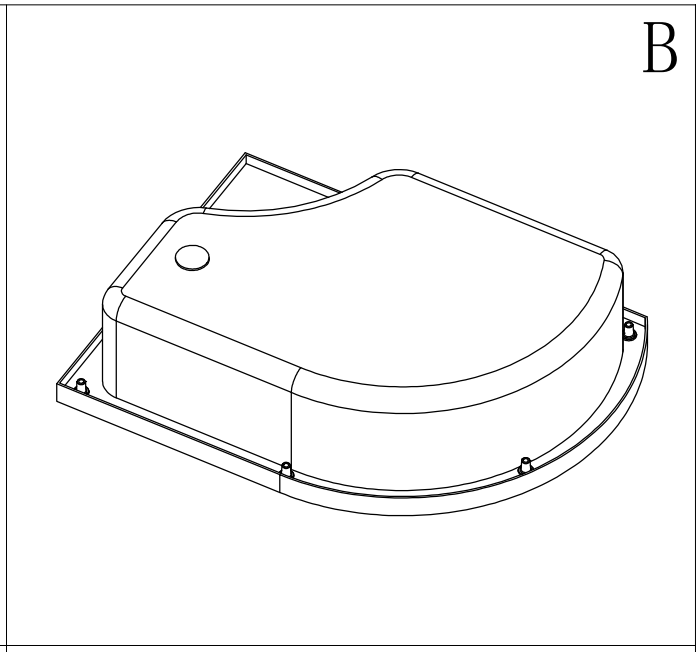
B

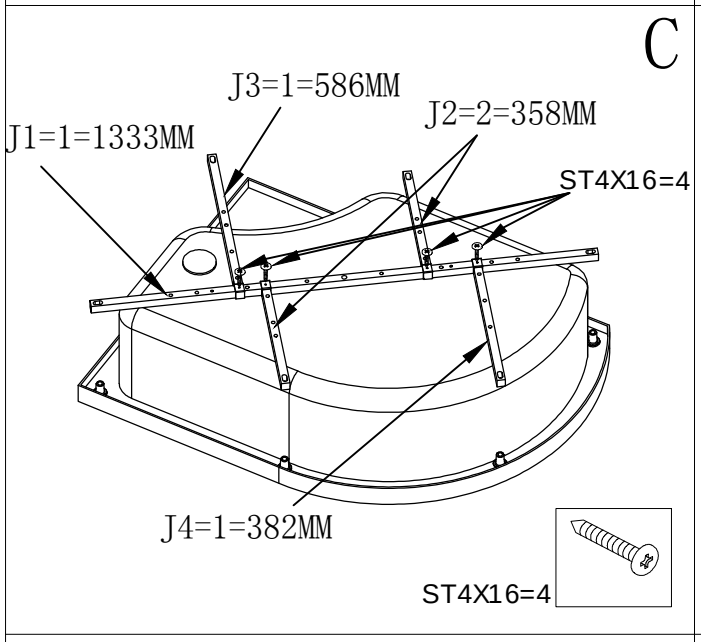
C
J3=1=586MM
J1=1=1333MM
J2=2=358MM
ST4X16=4
J4=1=382MM
ST4X16=4

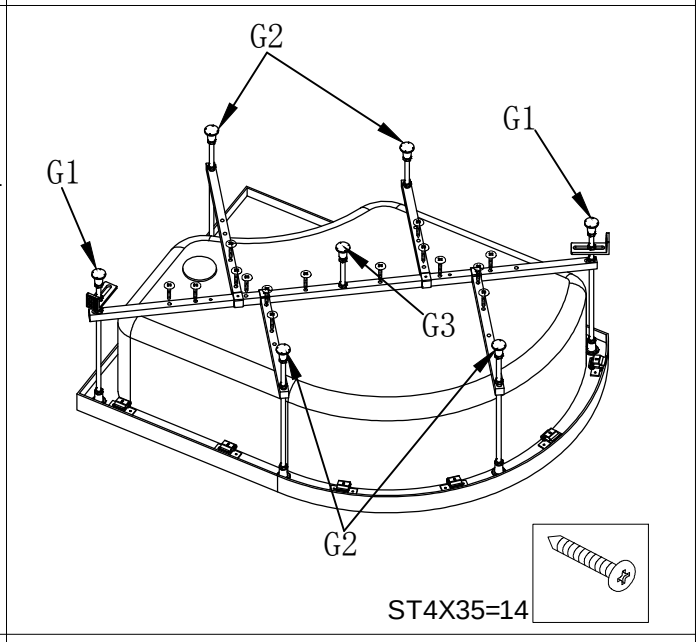
G2
G1
G1
G3
G2
ST4X35=14

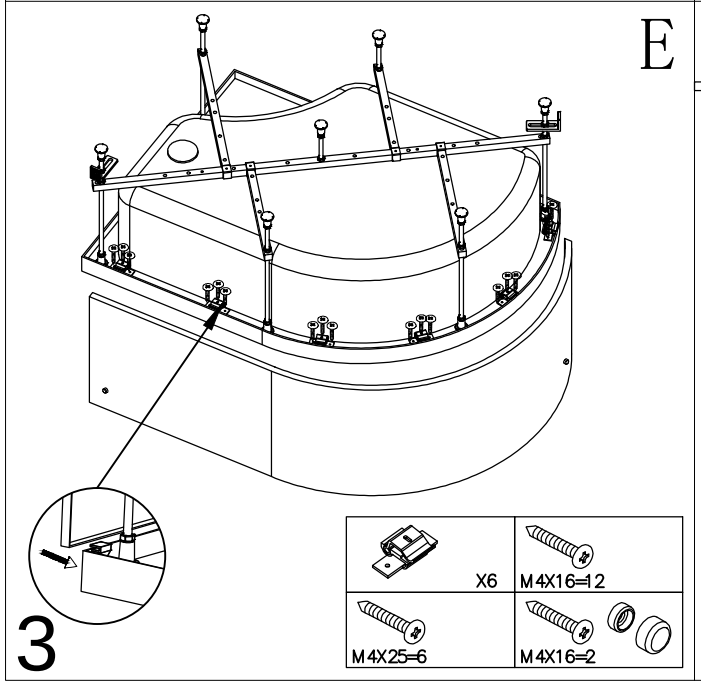
E
X6
M4X16=12
M4X25=6
M4X16=2
3

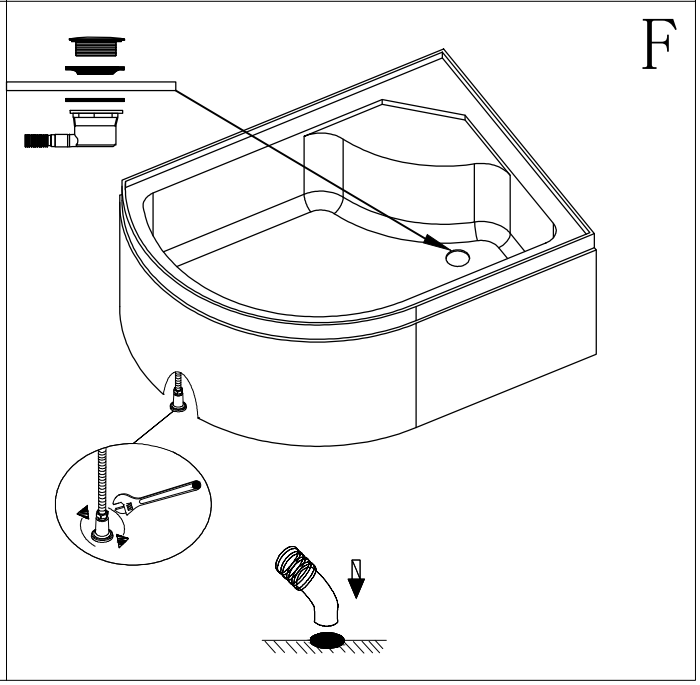
F

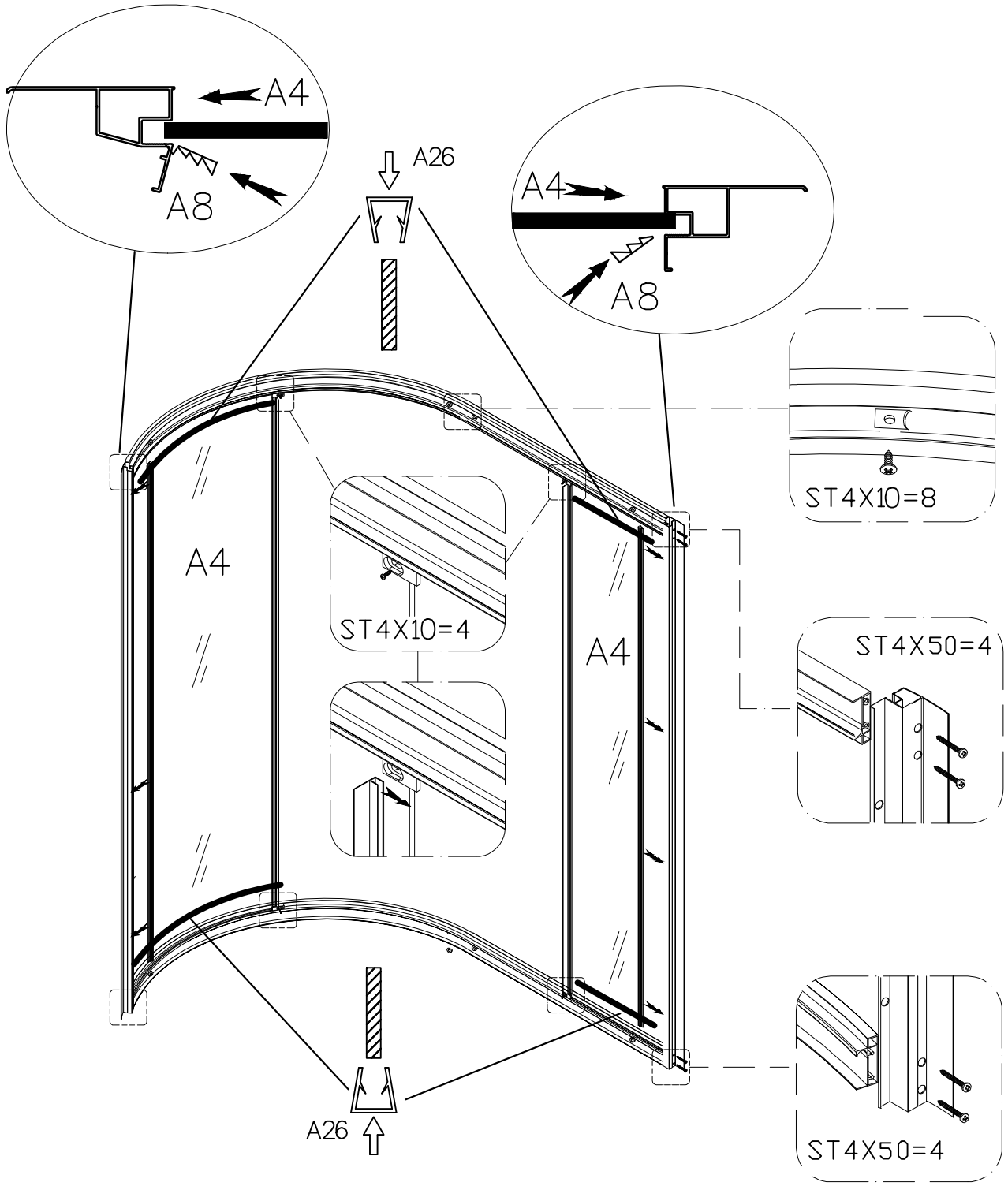
A4
A8
A26
A4
A8
ST4X10=8
A4
ST4X10=4
A4
ST4X50=4
A26
ST4X50=4

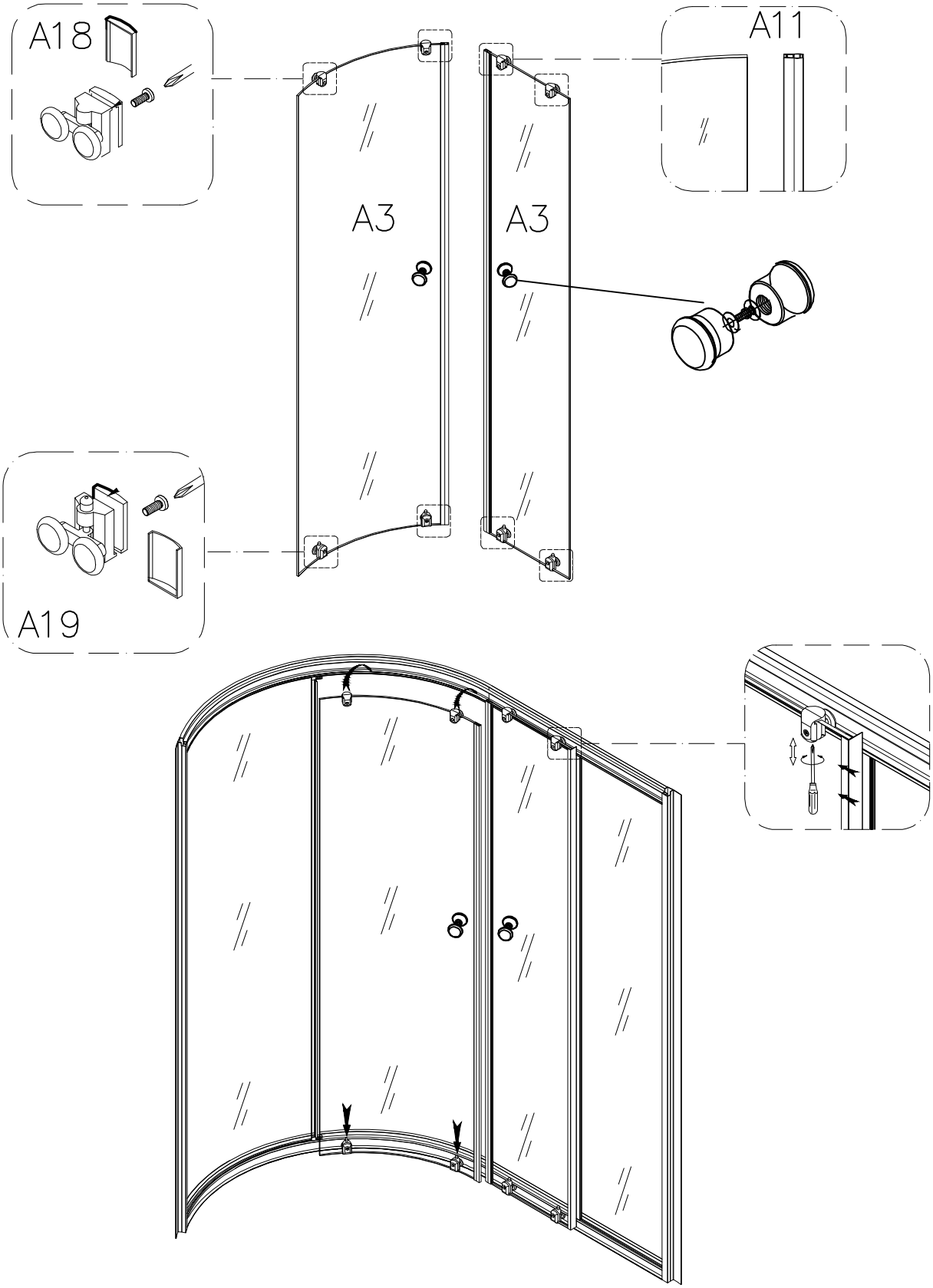
A18
A11
A3
A3
A19

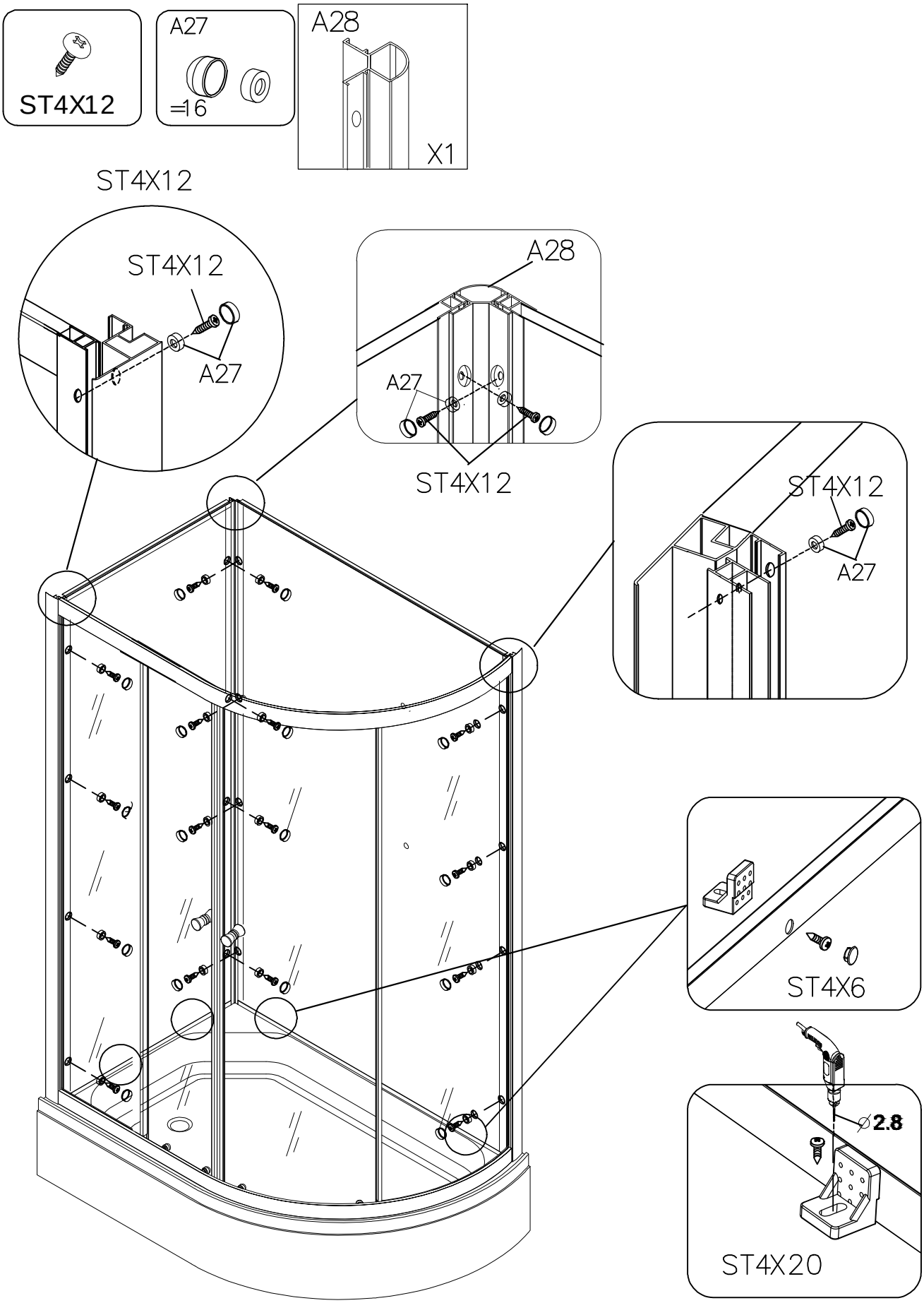
ST4X12
A27
=16
A28
X1
ST4X12
ST4X12
A27
A28
A27
ST4X12
ST4X12
A27
ST4X6
2.8
ST4X20

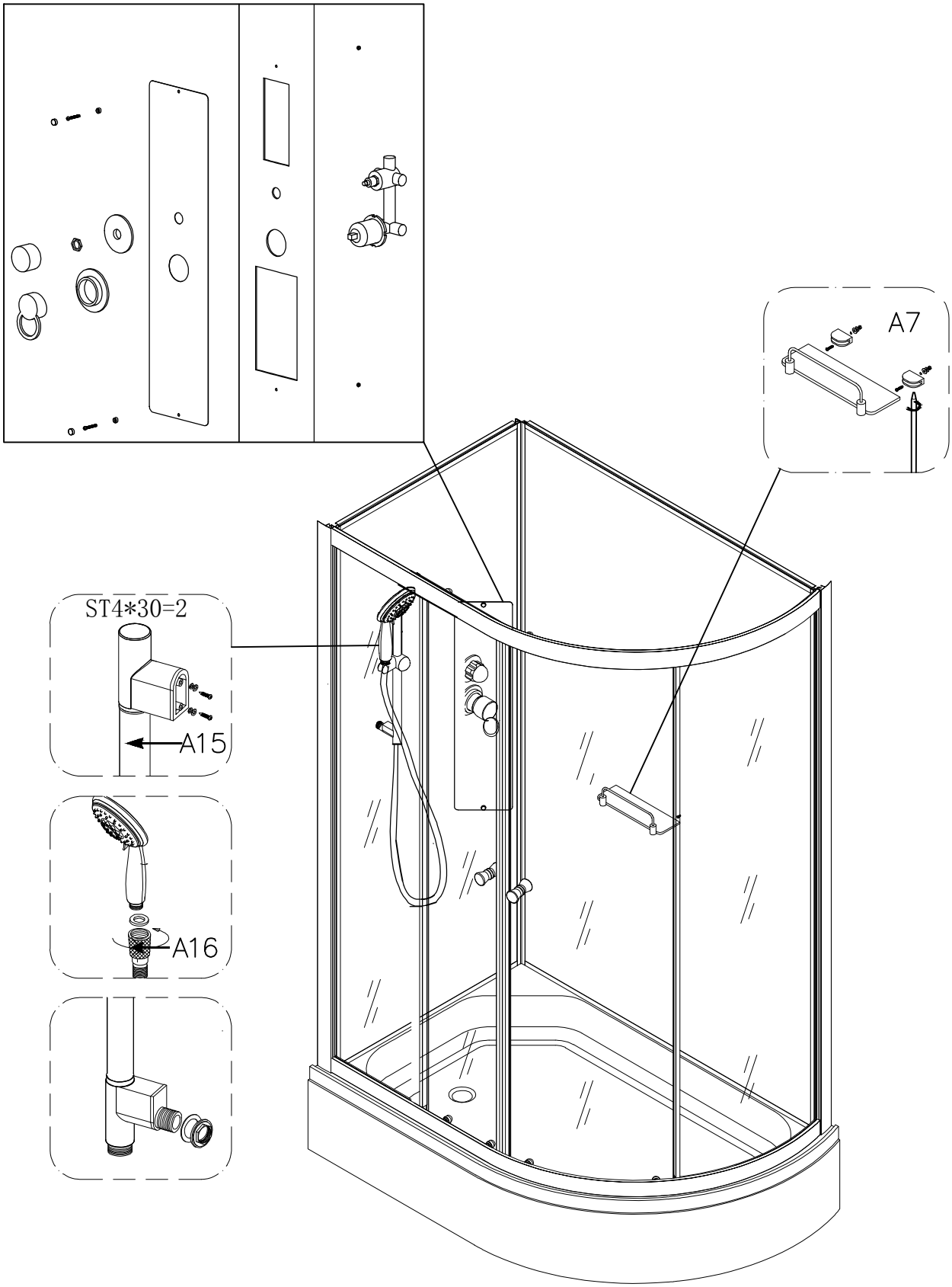
A7
ST4*30=2
A15
A16

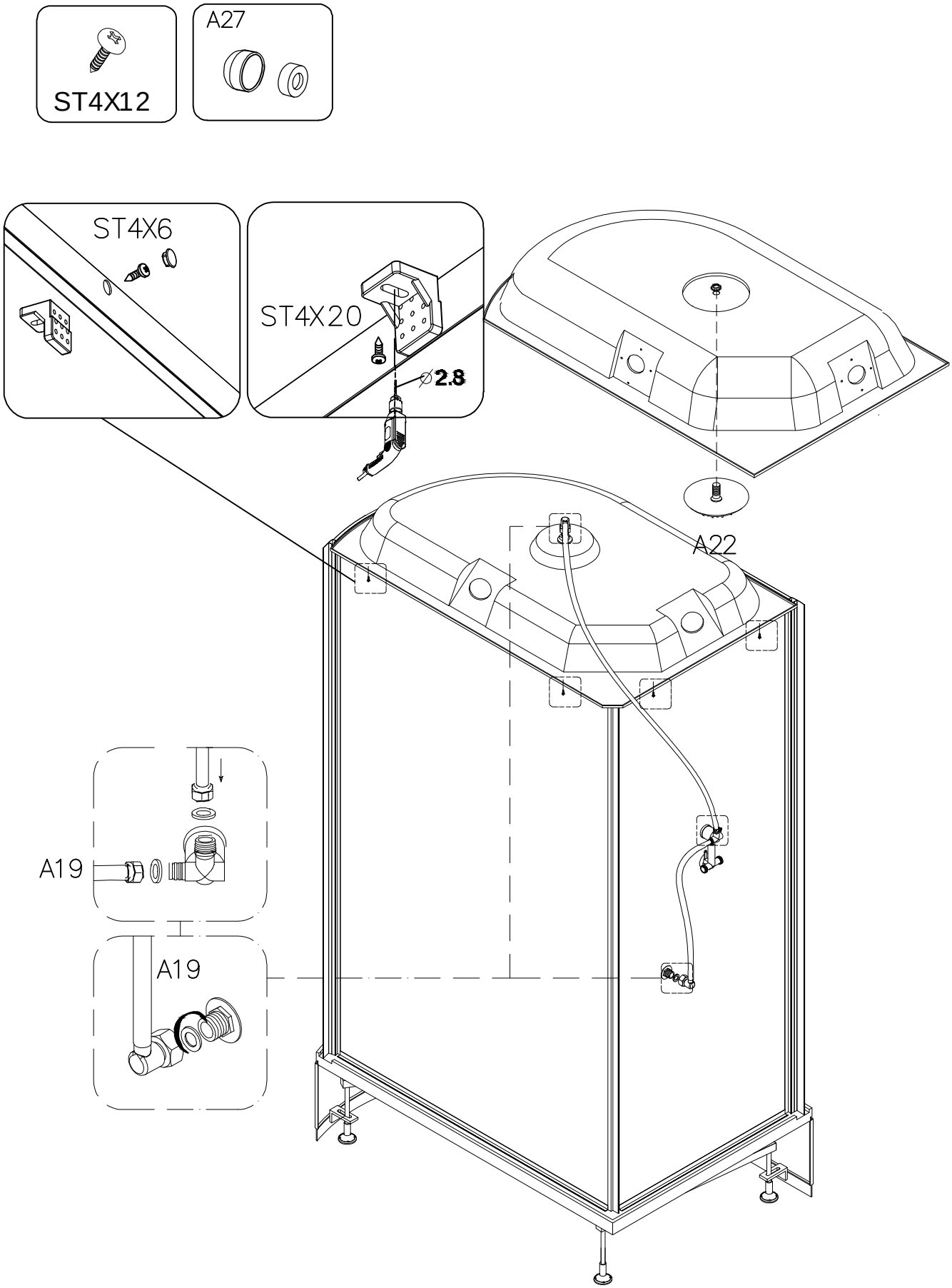
ST4X12
A27
ST4X6
ST4X20
2.8
A22
A19
A19