K2011

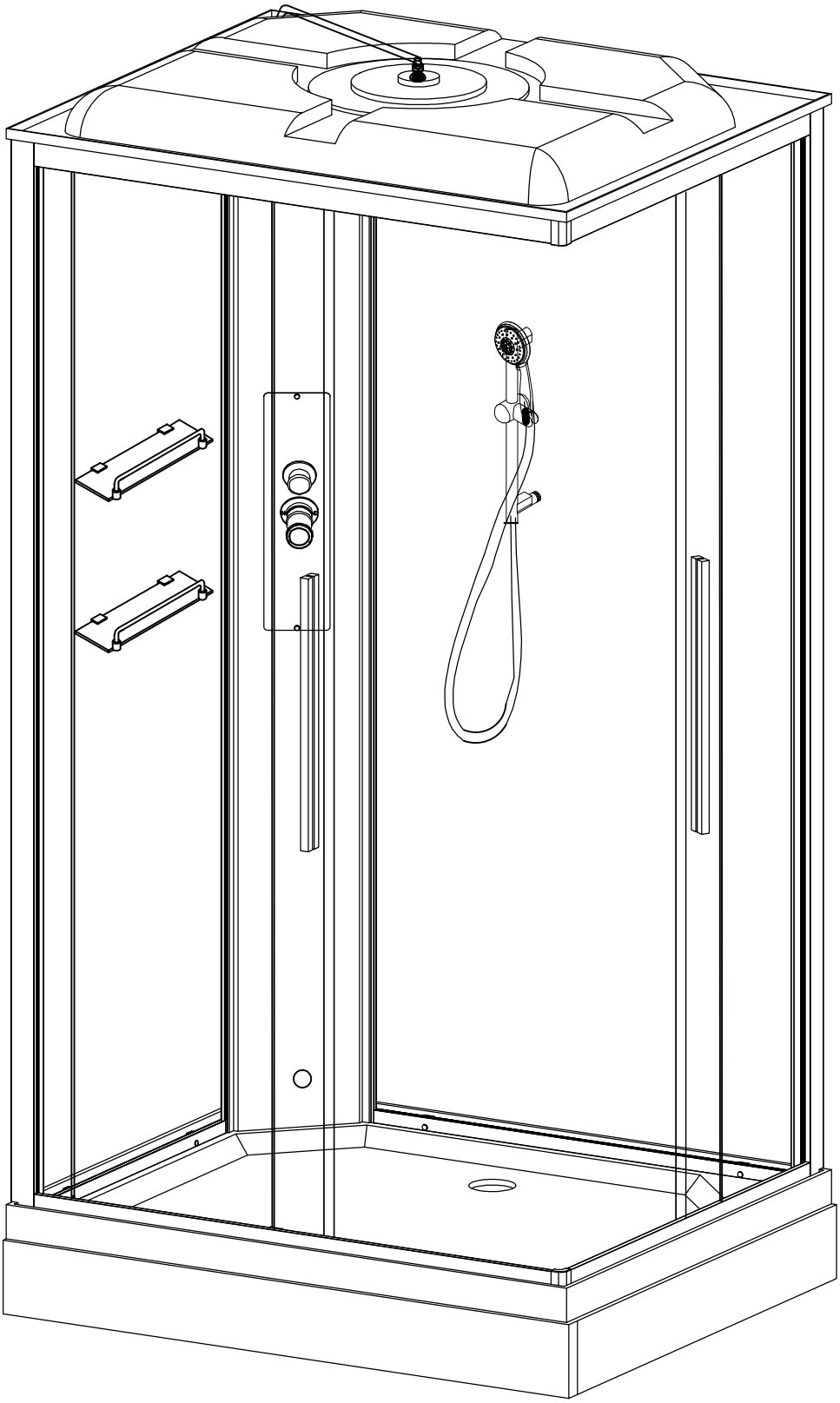

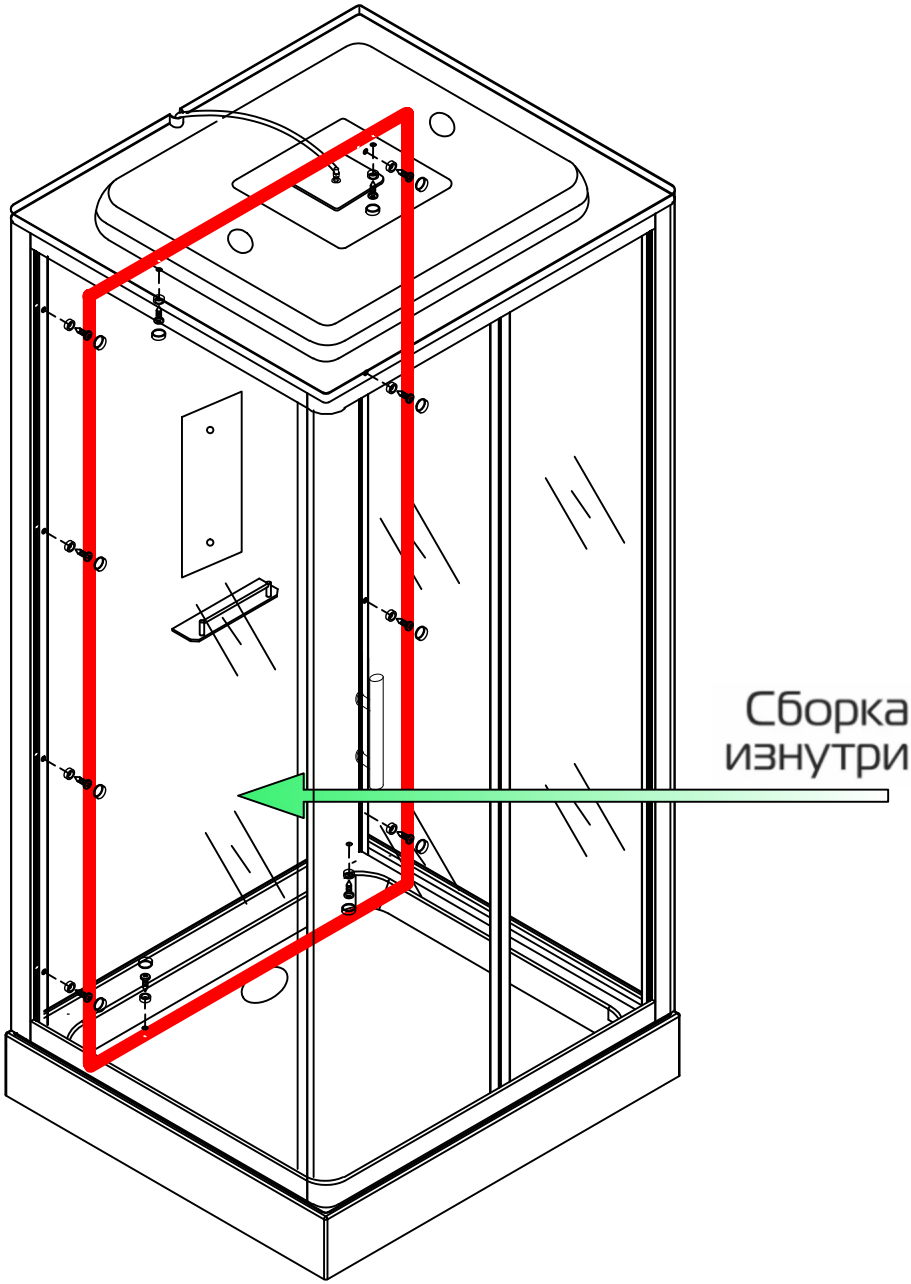
Сборка
изнутри

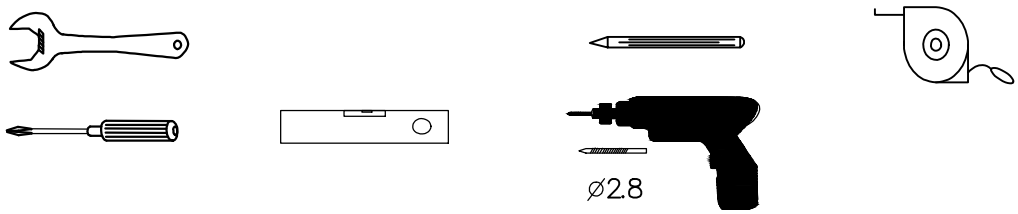

A1 X2	A2 X4	A3 X2	A4 X2	A5 ST4*10=4 X4
A6 X2	A7 X1	A8 X2	A9 X2	A10 X2
A11 X2	A12 X2	A13 X8	A14 X2	A15 X1
A16 X1	A17 X1	A18 X4	A19 X4	A20 X2
A21 X1	A22 =18	ST4X30=8 ST4X12=16 ST4X10=8 ST4X20=8 ST4X6 =12	A23 X1	A24 X8
A25 X4	A26 X4	M12=6 M12=26	L=150MM=4 L=115MM=4	ST4X35=14 ST4X16=18 ST4X25=7
X7	X1			

ТЕХНИЧЕСКОЕ ЗАДАНИЕ

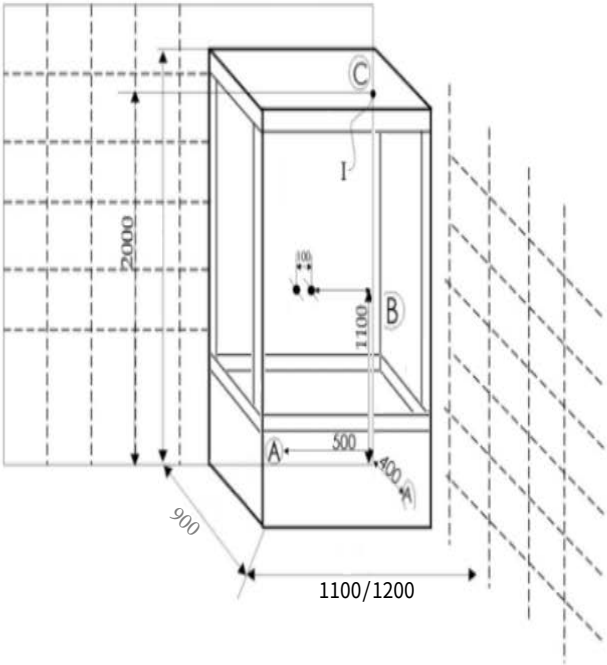

A - вывод канализации
B - вывод фитингов г/в и х/в
C - вывод электропитания

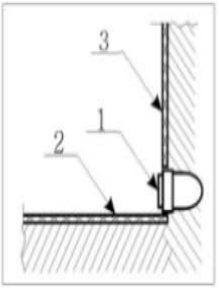

1. Вывод d 50
2. Пол плитка
3. Стена плитка

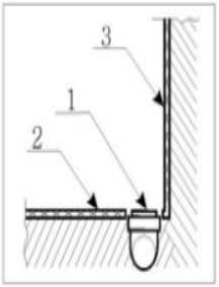

(A) – Вывод канализации устраивается в уровень с полом из стены или из пола под срез кафельной плитки.

- Если высота канализации не позволяет вывести на данную высоту вывод, то изготавливается подиум, повторяющий форму кабины (бокса, ванны) с допуском по периметру приблизительно плюс 5 см. Высота подиума зависит от высоты вывода канализации.
- Подиум, также как и пол под ванной должен быть выложен плиткой.

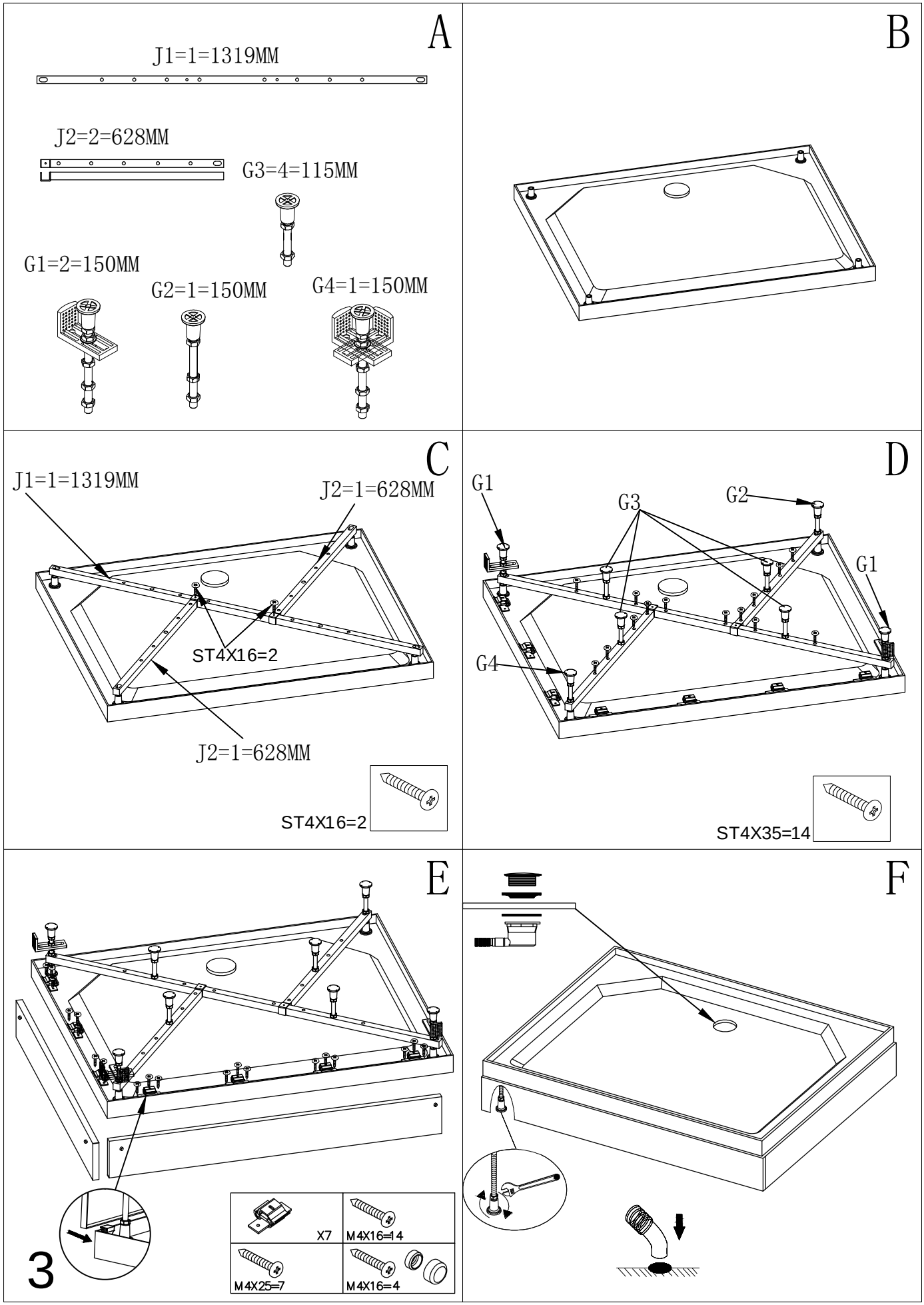
A
J1=1=1319MM
J2=2=628MM
G3=4=115MM
G1=2=150MM
G2=1=150MM
G4=1=150MM
B
C
J1=1=1319MM
J2=1=628MM
ST4X16=2
J2=1=628MM
ST4X16=2
D
G1
G3
G2
G1
G4
ST4X35=14
E
X7
M4X16=14
M4X25=7
M4X16=4
3
F

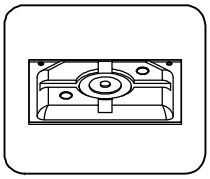

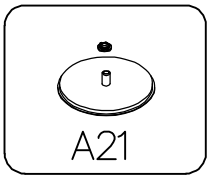
A21

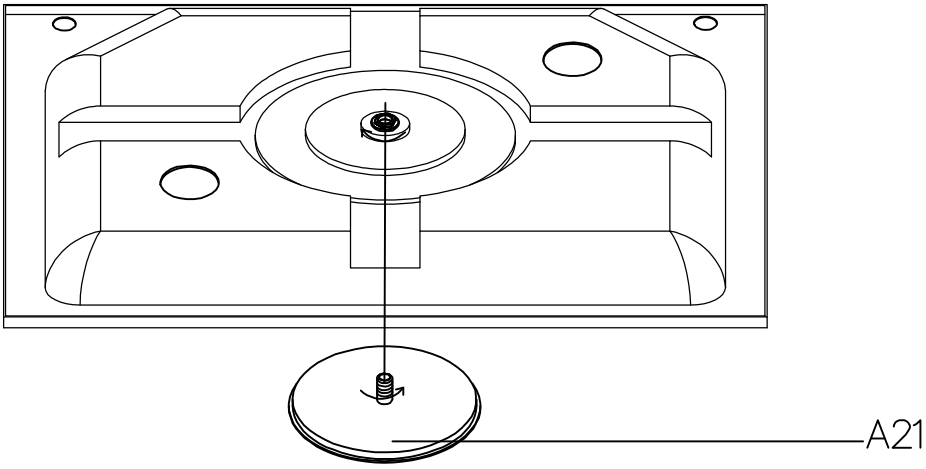
A21

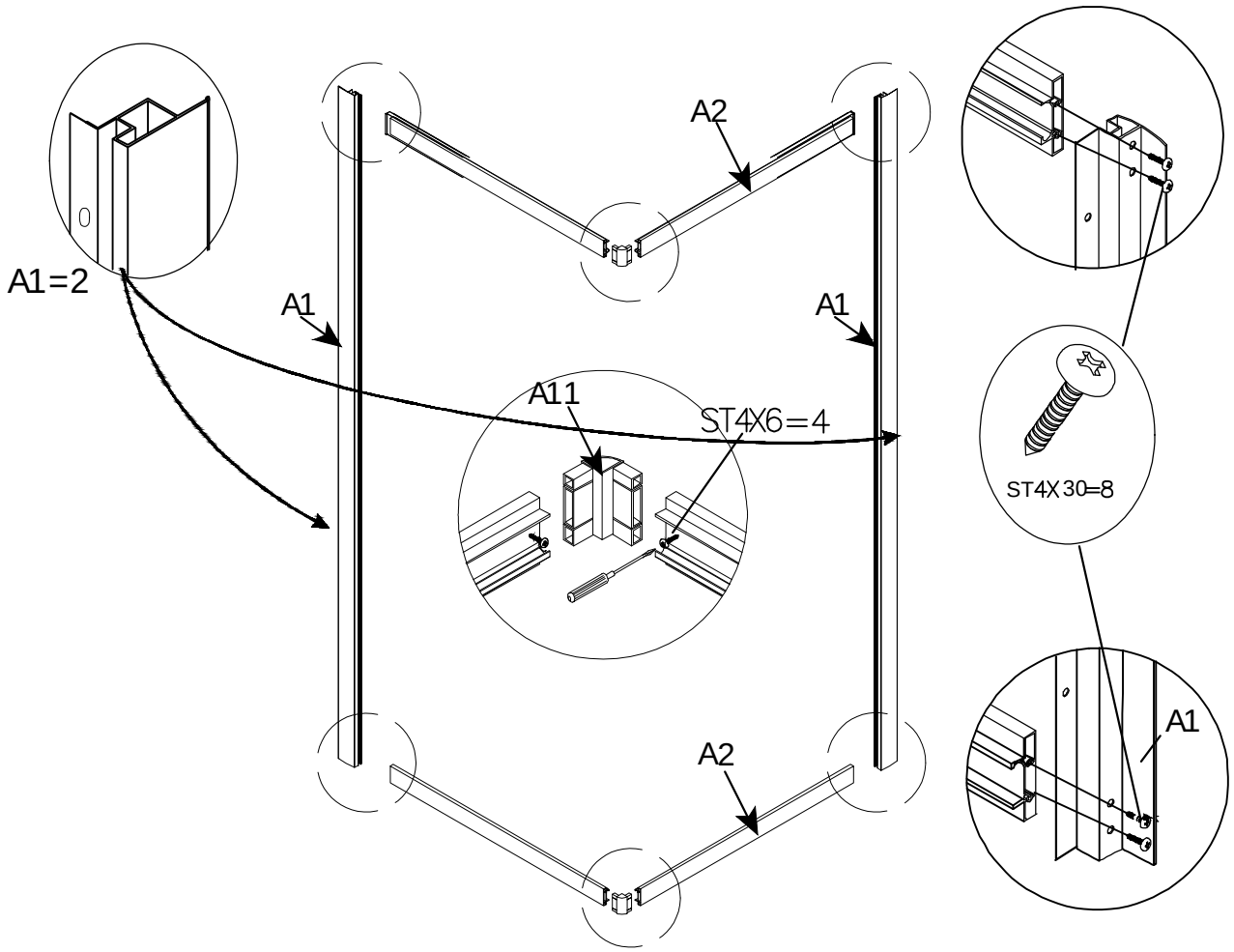
A1=2
A1
A1
A2
A2
A11
ST4X6=4
ST4X30=8
A1

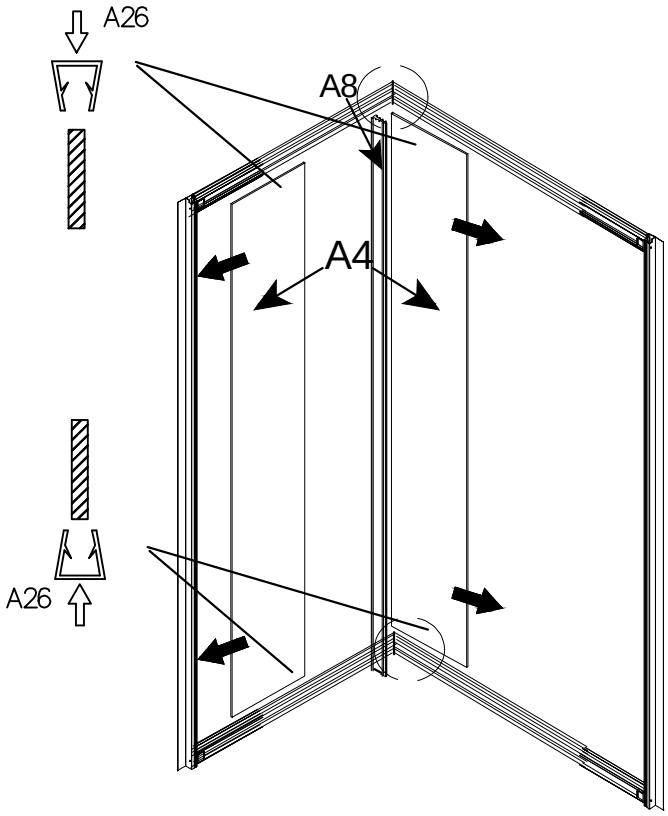
A26
A8
A4
A26

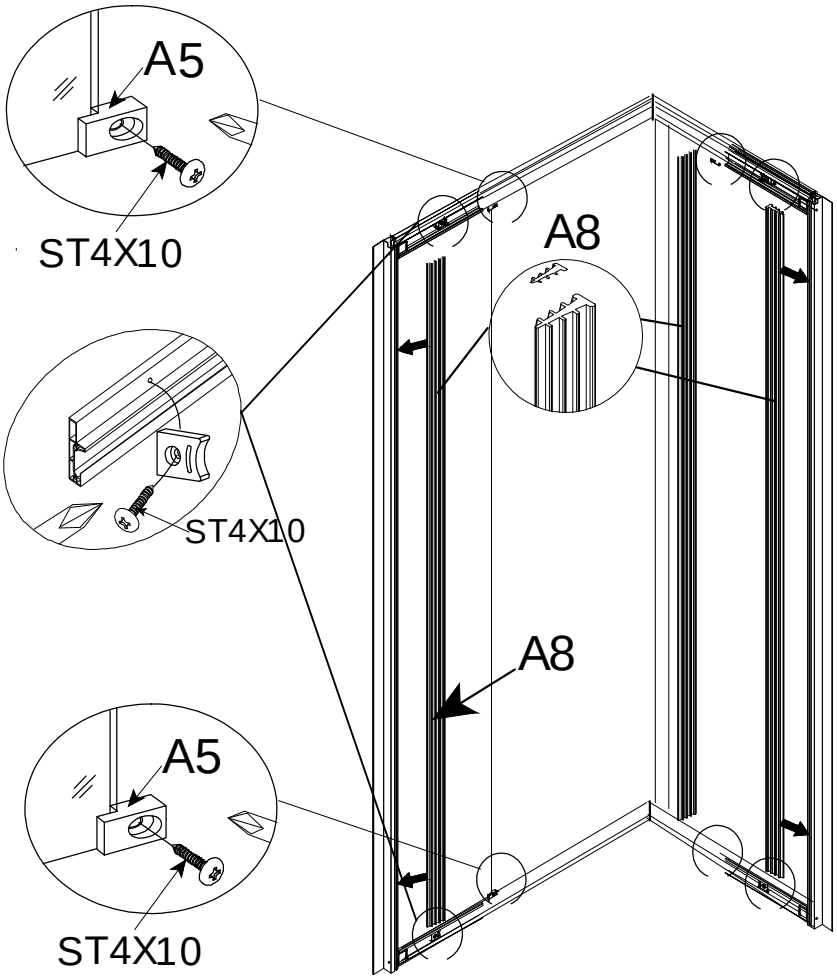
A5
ST4X10
A8
ST4X10
A8
A5
ST4X10

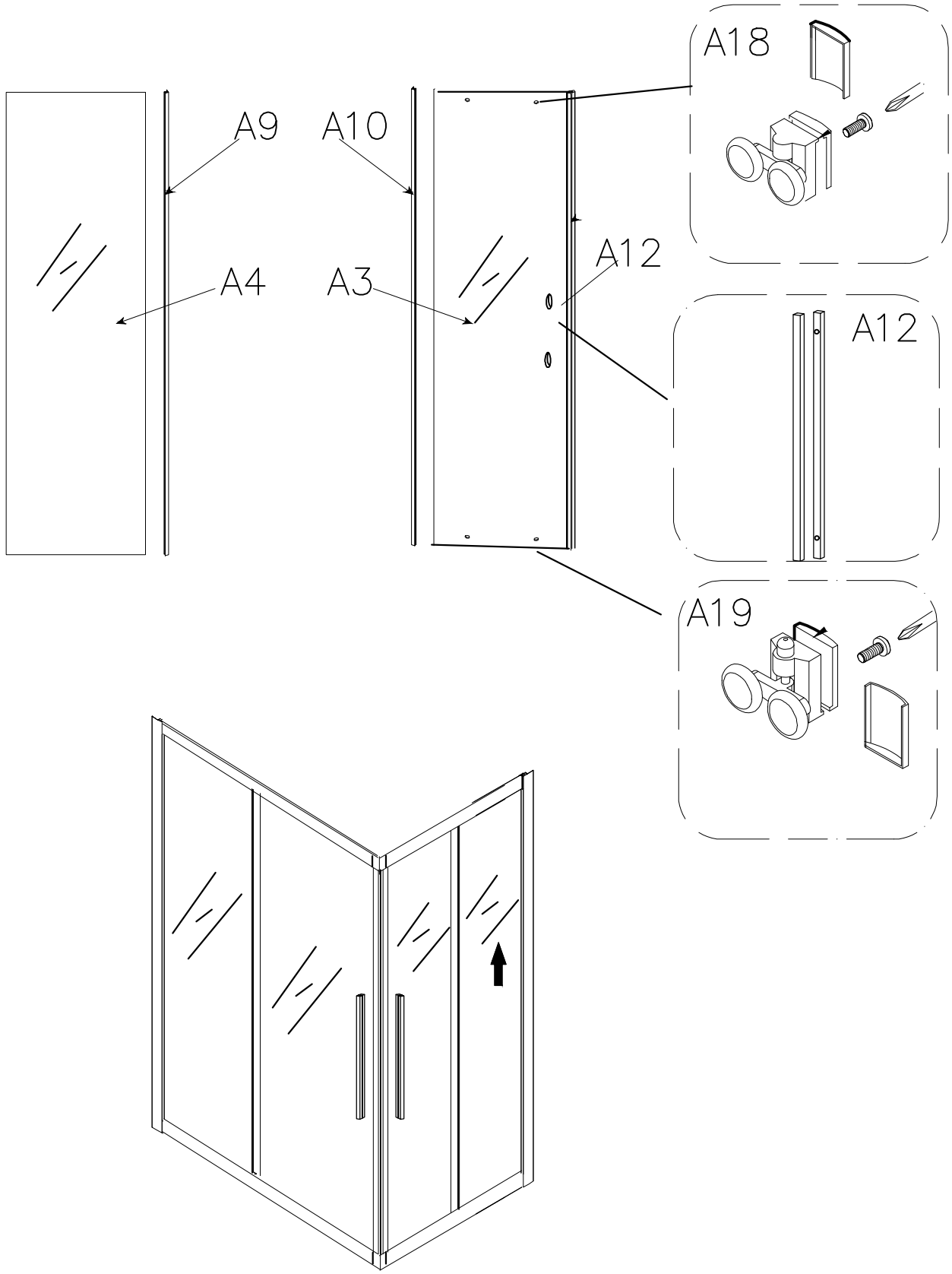
A18
A9
A10
A12
A4
A3
A12
A19

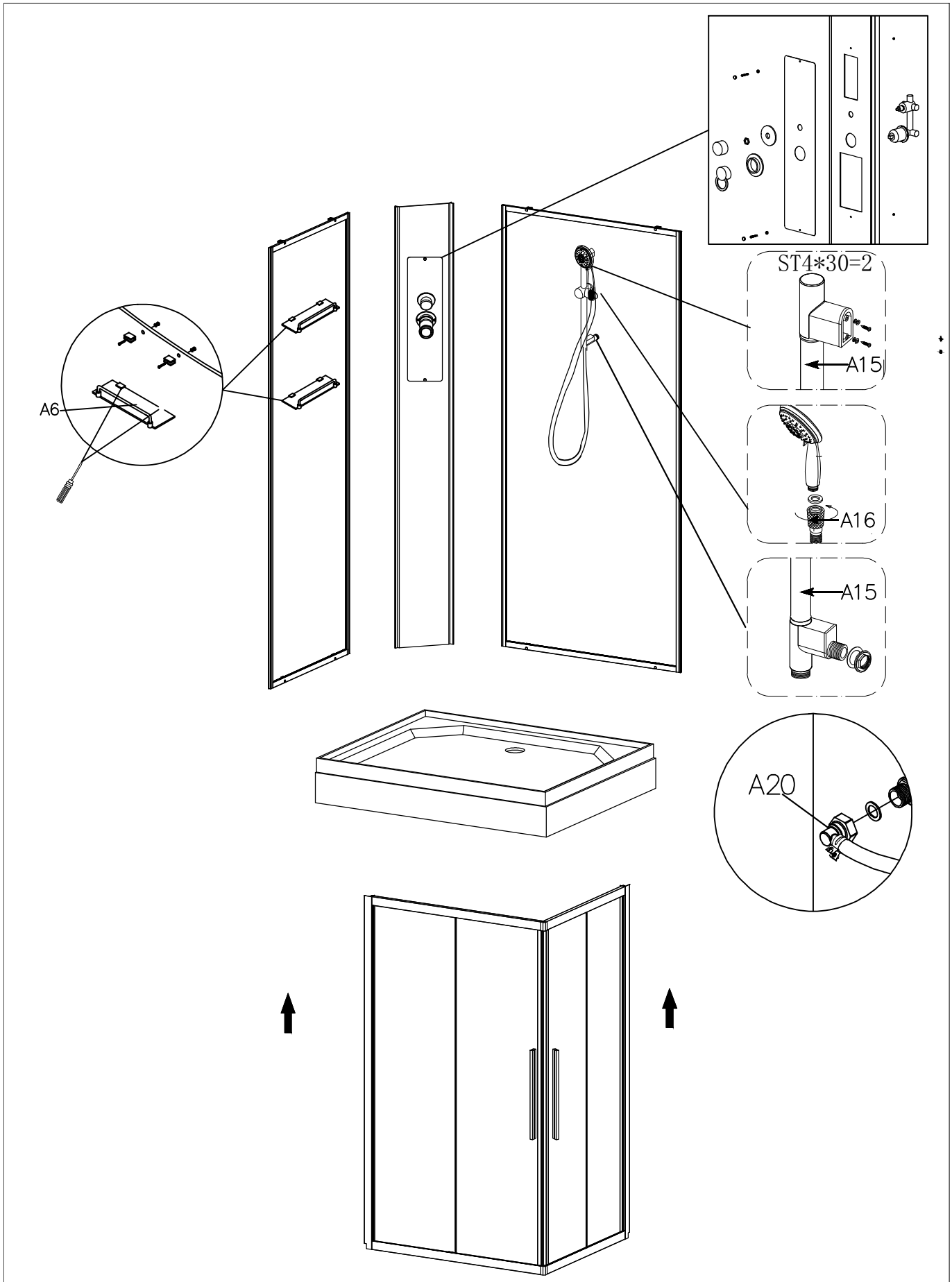
ST4*30=2
A15
A16
A15
A6
A20

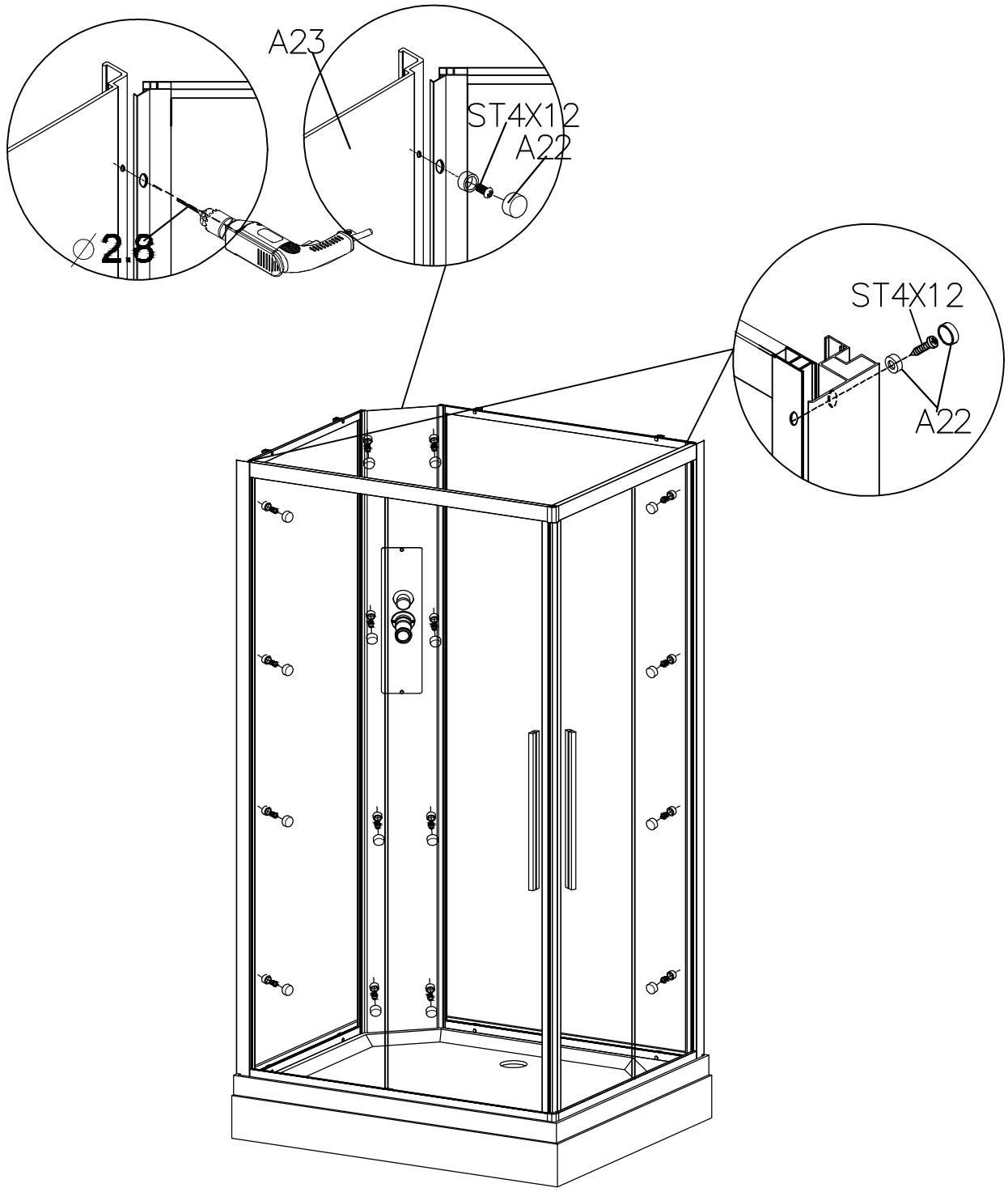
A23
ST4X12
A22
∅2.8
ST4X12
A22

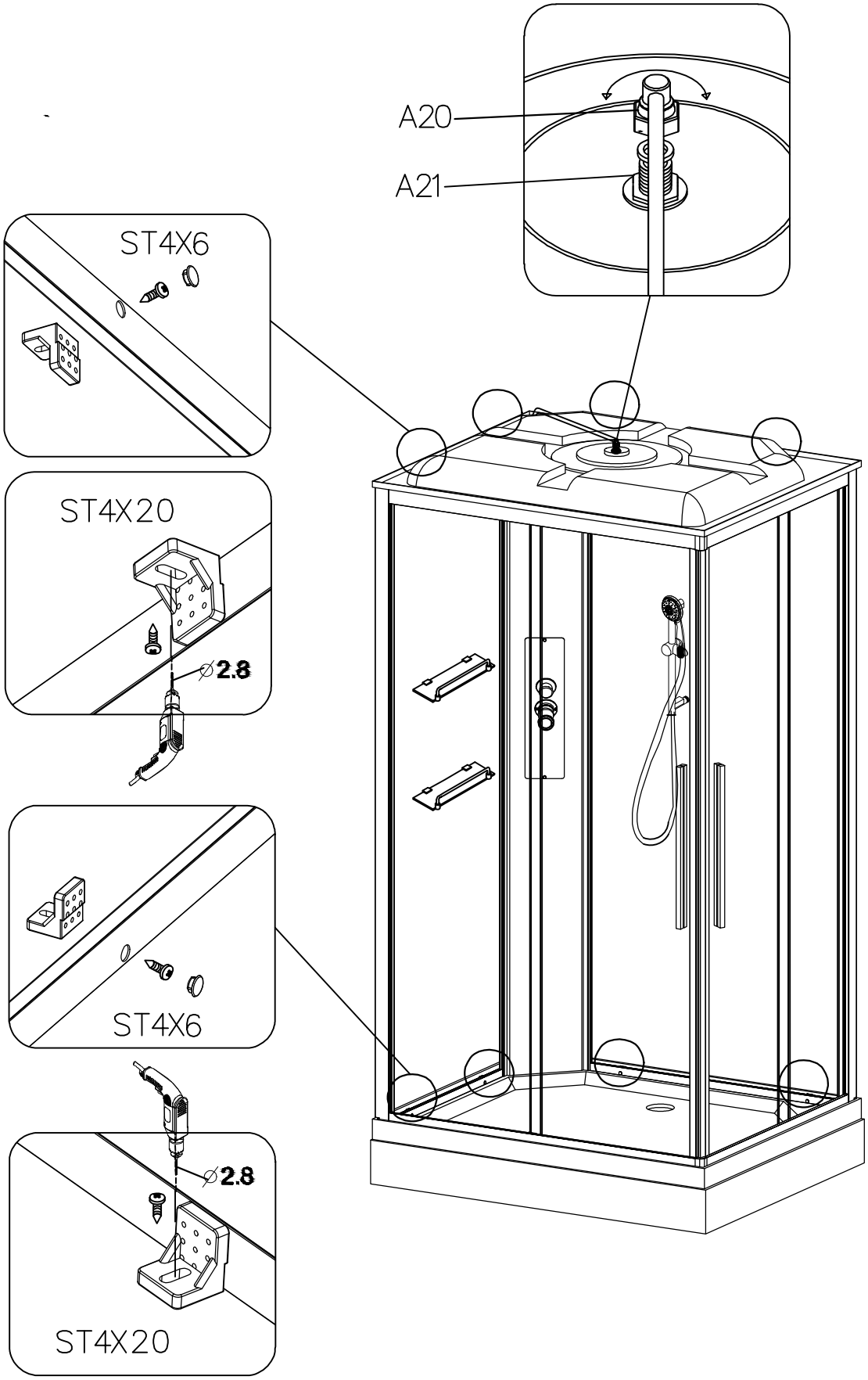
A20
A21
ST4X6
ST4X20
⌀2.8
ST4X6
⌀2.8
ST4X20